kaza | Divisórias e Frontais

Ficha Tecnica
Código: 8134181

DIVISORIA DUCHE PRISMA 90X200 VIDRO TRANSP. PRETO MATE



Divisória de duche de canto composta por duas portas de correr, em vidro tempera-do transparente de 6 mm

CARACTERISTICAS

- Divisória de canto com duas portas de correr.
- Vidro temperado de 6 mm com tratamento anti-calcário.
- Ajuste do perfil de parede de 15 mm.
- Roldana superior ajustável e inferior tipo encaixe para facilitar a instalação.
- Fecho magnético.
- Puxador em aço inoxidável, interior e exterior.

Quadro Técnico

Altura	200 cm
Largura nominal	90 cm
Intervalo de instalações	88,5–90 cm
Ajuste de parede	15 mm
Espessura do vidro	6mm
Tratamento Easy Clean	SIM
Acabamento	Preto Mate
Tipo de abertura	Porta de correr

Desenho Técnico

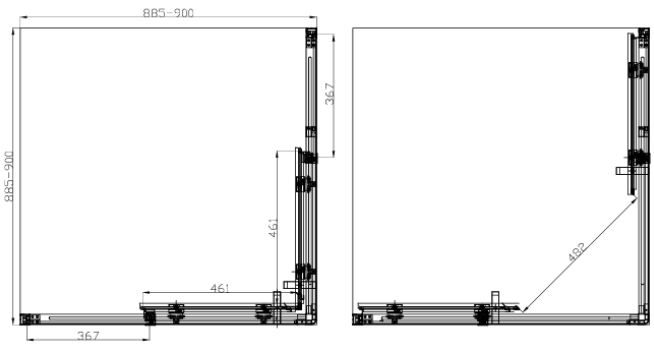

Composição / Materiais

Perfis	Alunínio
Puxador	Aço inoxidável
Roldanas	Aço inoxidável
Vedantes	Plástico
Altura	2000 mm
Espessura do vidro	6 mm
Extensibilidade	15 mm

Certificações

- EN 12150